KOMORA ZASUW 1:25

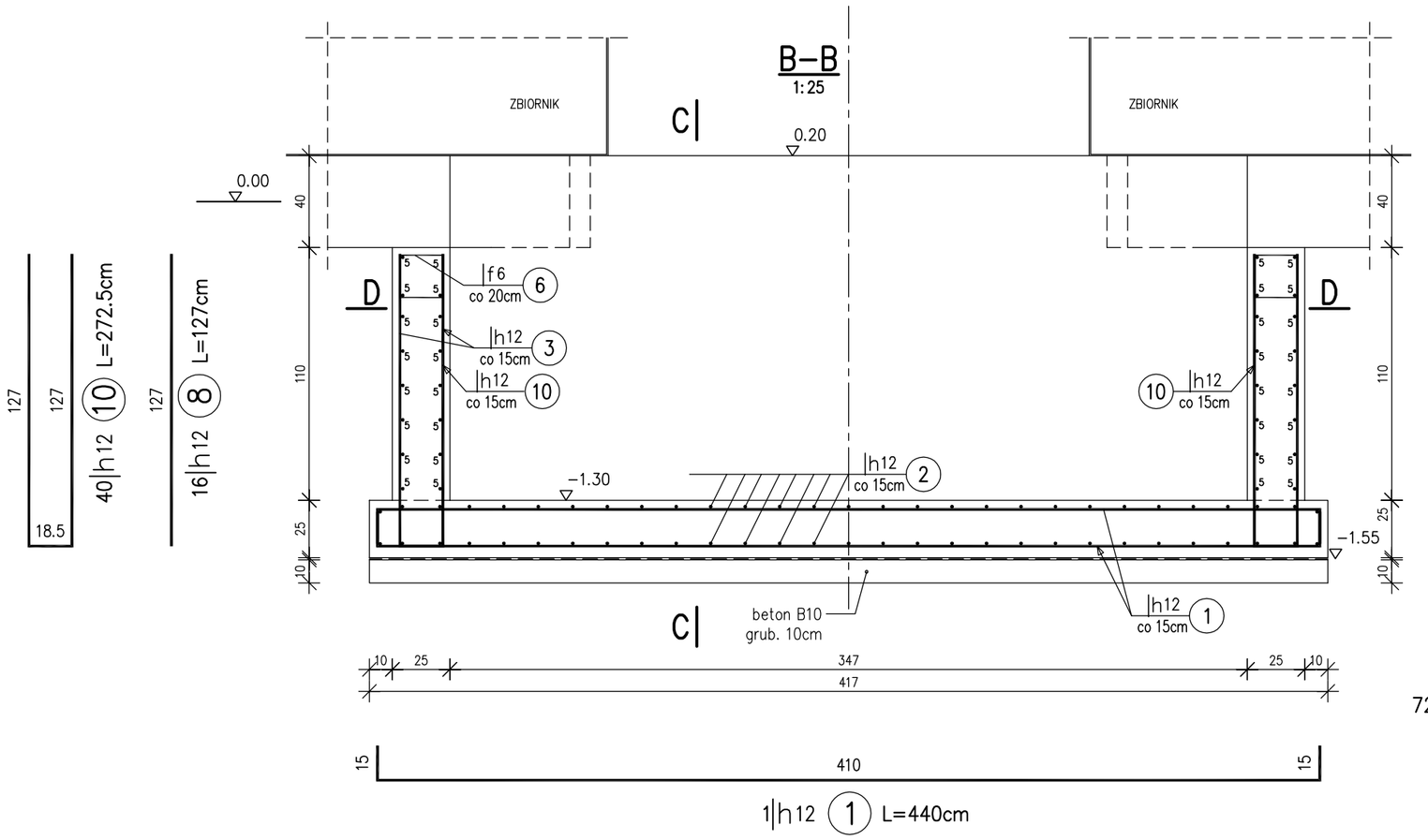

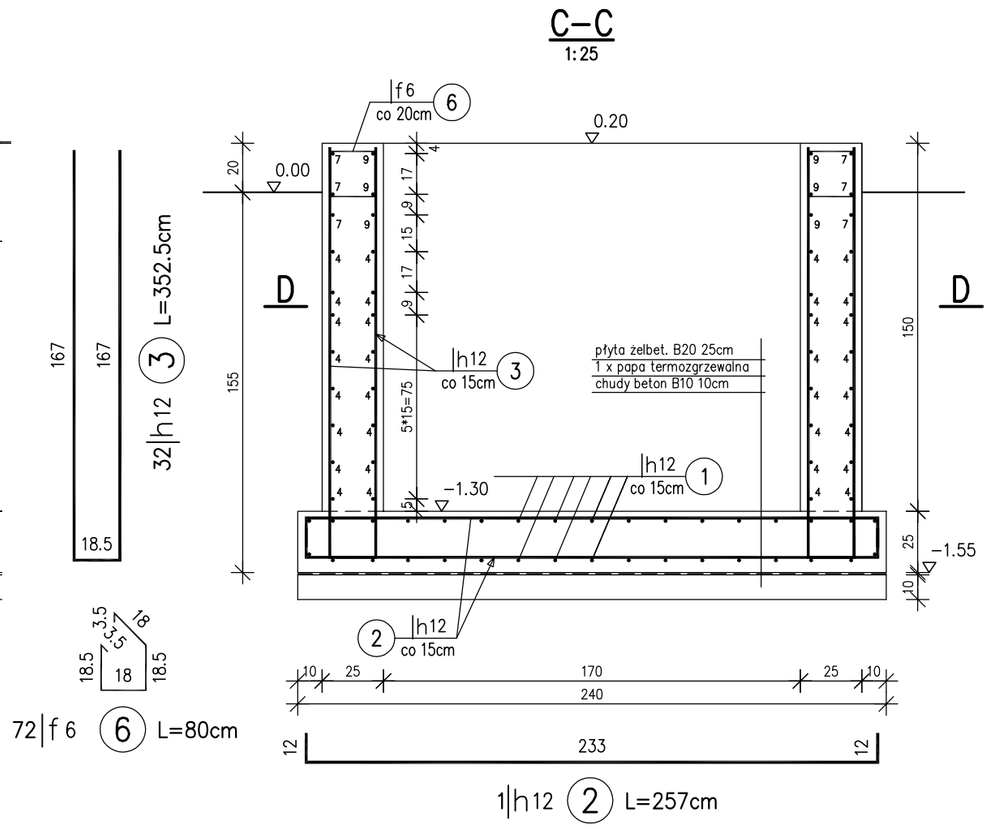

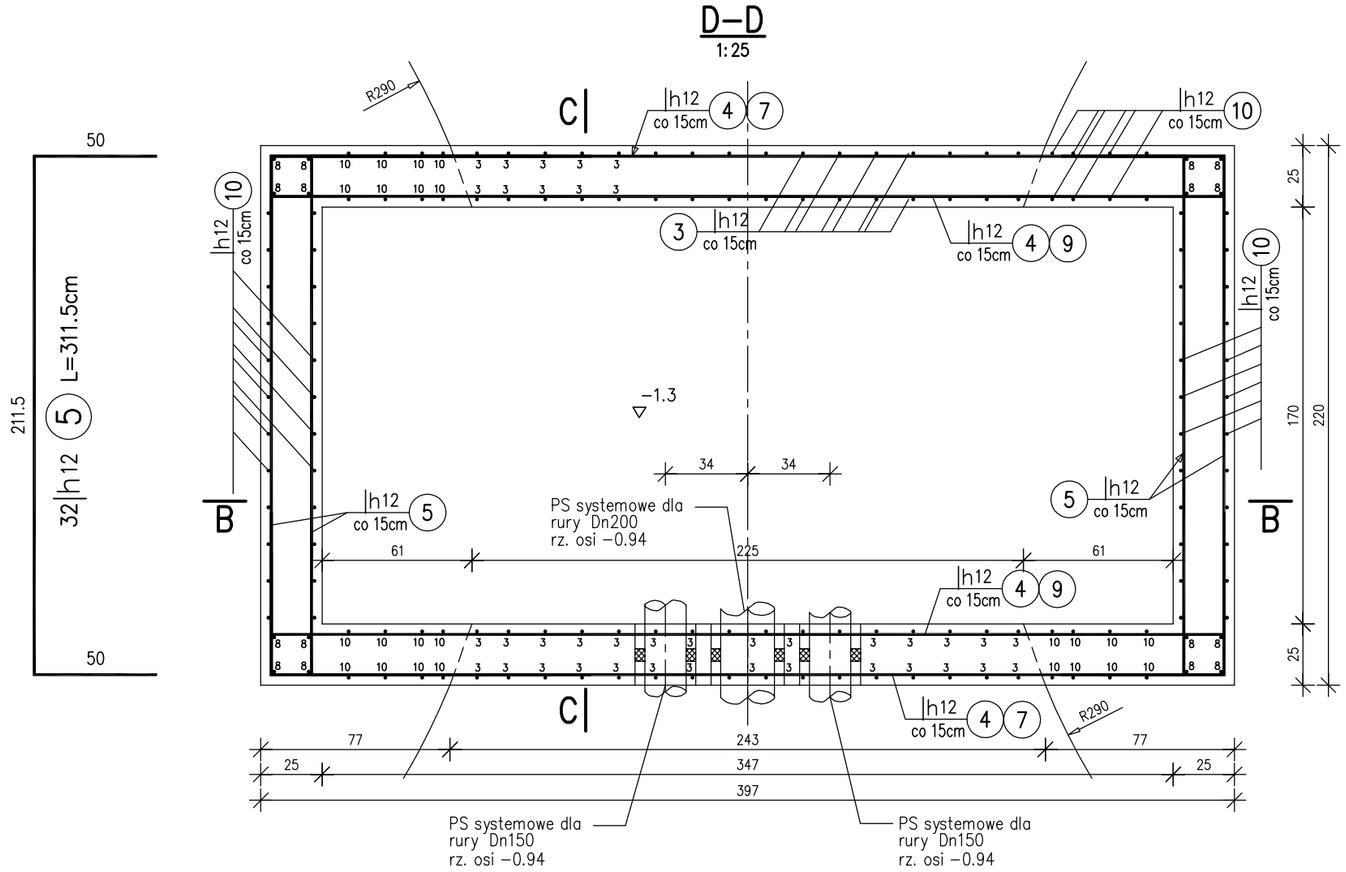

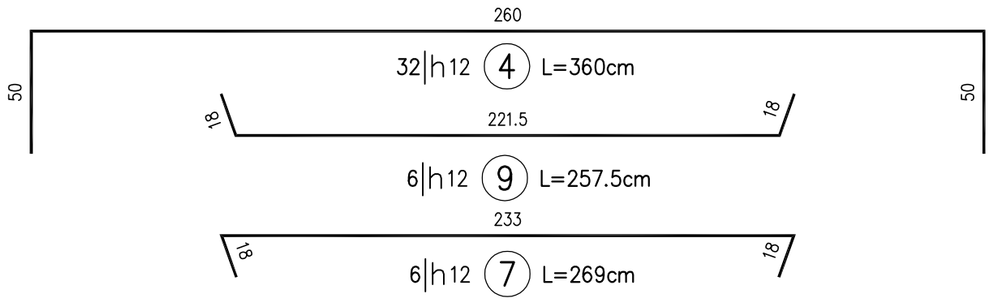

WYKAZ ZBROJENIA

Nazwa elementu:	Wykonać:	Masa 1 elementu:	Masa całkowita:
ELEM	LICZ szt	MASA1 kg	MASAC kg

Nr pręta	Średnica	Liczba	Długość	Długość ogólna [m] A–0	Długość ogólna [m] A–IIIN	Uwagi
	[mm]	[szt]	JEDN	|f6	|h12	
1	|h12	1	440		4.4	
2	|h12	1	257		2.57	
3	|h12	32	352.5		112.8	
4	|h12	32	360		115.2	
5	|h12	32	311.5		99.68	
6	|f6	72	80	57.6		
7	|h12	6	269		16.14	
8	|h12	16	127		20.32	
9	|h12	6	257.5		15.45	
10	|h12	40	272.5		109	
Długość razem			[m]	57.6	495.56	
Masa jednostkowa			[kg/m]	0.222	0.888	
Masa razem			[kg]	12.8	440.1	
Masa ogólna			[kg]	453		

BETON B20
STAL AIIIN RB400W

UWAGA:
1. Powierzchnie stykające się z gruntem pomalować 2 x Bitizolem R

Obiekt	Rozbudowa, przebudowa stacji wodociągowej w miejscowości Oleksze				
Adres	Działka nr 3/6 Oleksze; gm. Orla				
Inwestor	Gmina Orla; ul. Mickiewicza 5; 17-106 Orla				
Przedmiot rysunku	KOMORA ZASUW		Skala	1:25	Nr.rys 11
	Imie i nazwisko	Specjalność	Nr urprawnień	Data	Podpis
Projektant:	inż. Tadeusz Wyszkowski	Konstrukcyjna i Architektoniczna	BI/27/72; BI/49/79	30.07.2016	
Sprawdzający:	inż. Roman Żero	Konstrukcyjna i Architektoniczna	BI/108/92; BI/31/81	30.07.2016	